Maßanleitung
Wintergarten-Markise W10

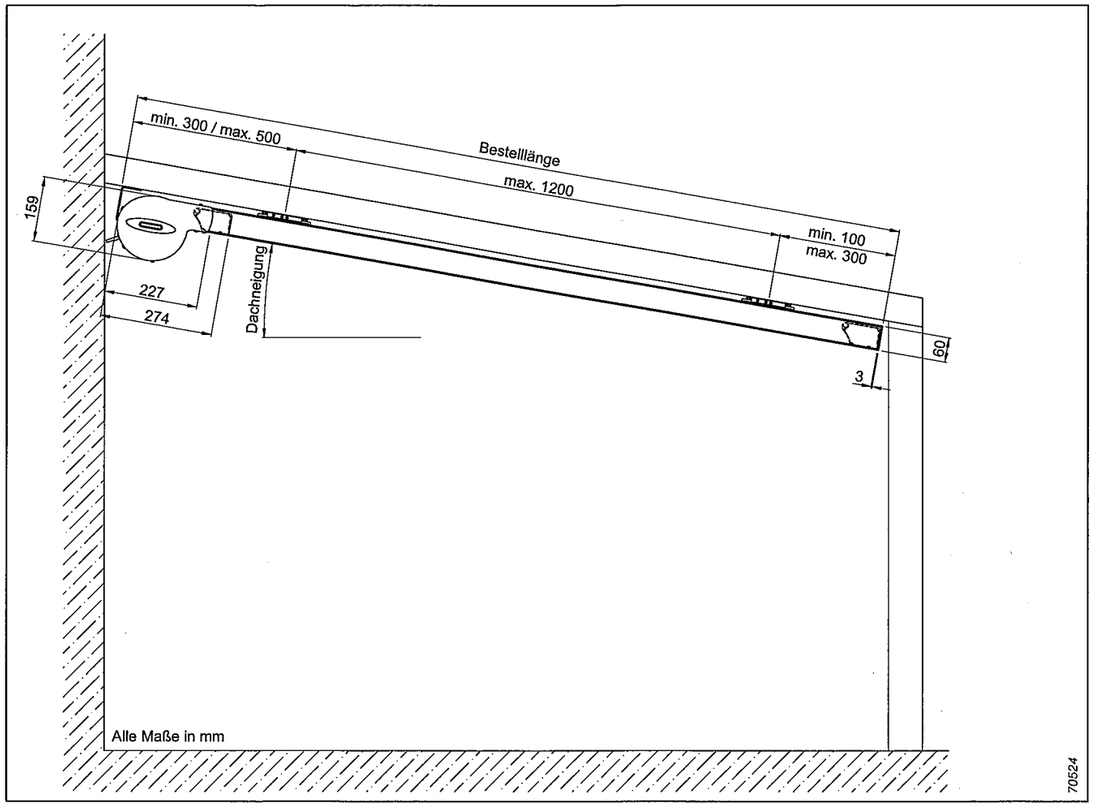

Abb. 240: Wintergarten-Markise W10

Einbauraum Blendenmontage an Konsolen

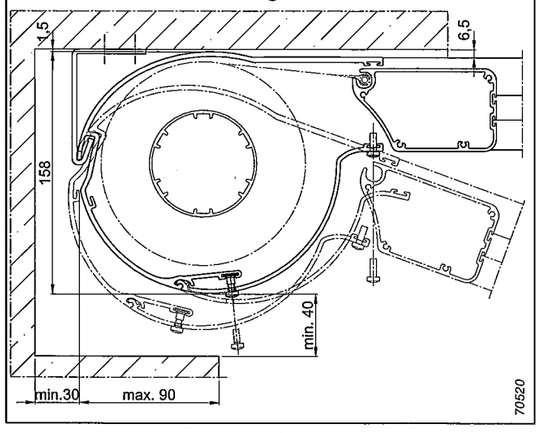

Abb. 241: Einbauraum Blendenmontage an Konsolen

Maßanleitung und Datenblatt
Wintergarten-Markise W10

Achtung: Bestellbreite = Mitte Führungsschiene - Mitte Führungsschiene. Die komplette Markise (inkl. Seitenteile) ist um 57 mm breiter. Bitte bei der Bestellung beachten!

Einzelanlage

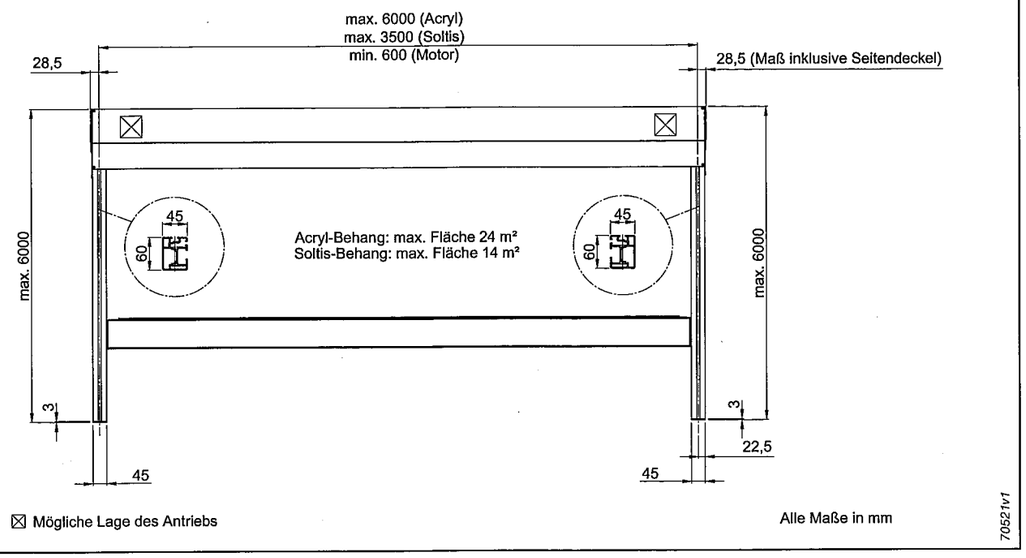

Reihenanlage (mechanische Kupplung nicht möglich)

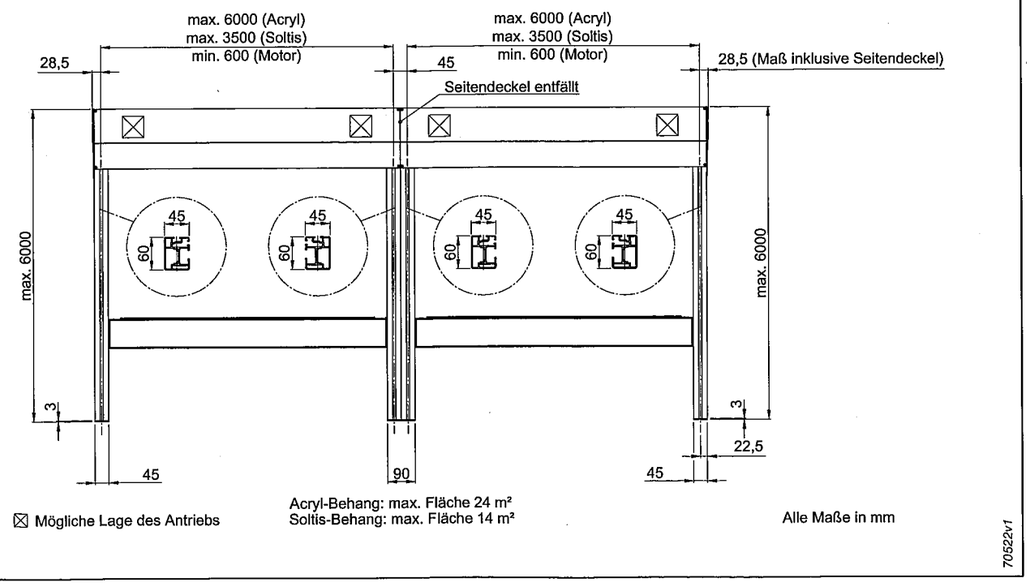

Abb. 242: Maßanleitung Antriebe

Bei Reihenanlagen ist es möglich 2 Führungsschienen mit einem Halter zu befestigen. Ab einer Breite von 12000 mm ist eine Dehnungsfuge von 20 mm notwendig.